PRODUCT SPECIFICATION产品规格书

NB25703W-A

1.7m Acrylic Drop-In Bathtub
薄边1.7米亚克力台面浴缸



(Rough-in Dimensions):
安装尺寸图：
(Unit): mm
单 位：毫米
(Size): 1700X750X515
尺寸 ：1700X750X515

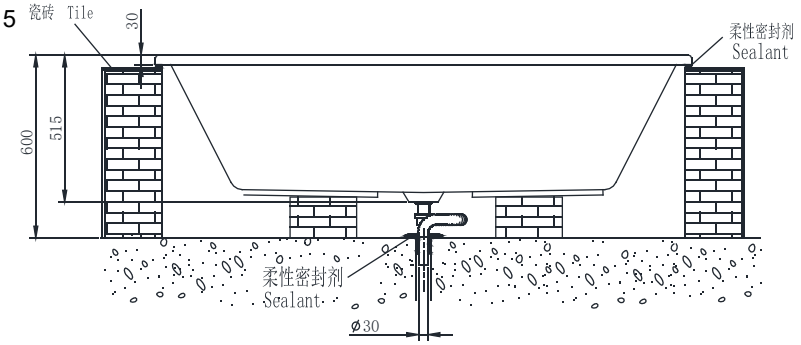

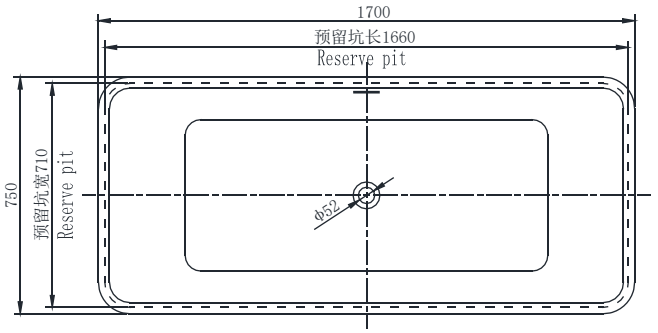

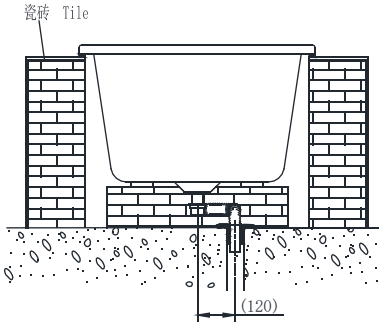

Item No. 品号	NB25703W-A
Capacity 容水量	Safety volume： 290L 浴缸安全容水量290升
Available Color 颜色	White 白色
Materials 材质	Acrylic 亚克力
Shipping Package 运输包装	L(长) 1720X W(宽) 770X H(高) 750mm (5set/1CTN 5个/1箱） G.W(毛重）: 130 kg

Remarks: Recommend to use with Waste & Overflow ND9113Cand ND9106N(L=500mm).Add overflow function.
备 注：推荐使用艺耐ND9113C浴缸弹跳去水器及去水器连接管ND9106N(L=500mm)。添加溢流功能。

INNOCI reserves the right to make changes or modifications on any of its products without advance notice.
INNOCI 艺耐公司保留不事先通知便改变或修改的权利