PRODUCT SPECIFICATION产品规格书

NB25601TW-1W

1.6m Acrylic Free Standing Bathtub
1. 6米亚克力独立浴缸



(Rough-in Dimensions):
安装尺寸图:
(Unit): mm
单 位：毫米
(Size): 1640X795X580
尺寸： 1640X795X580

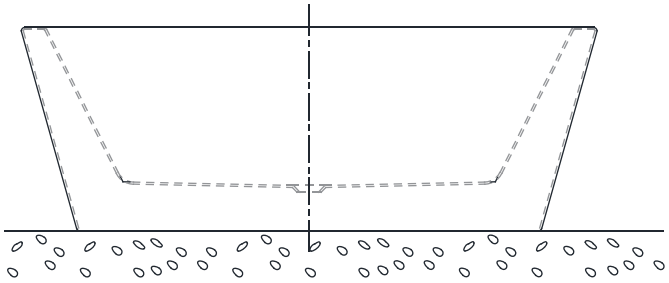

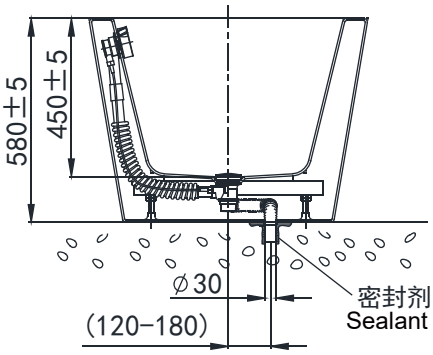

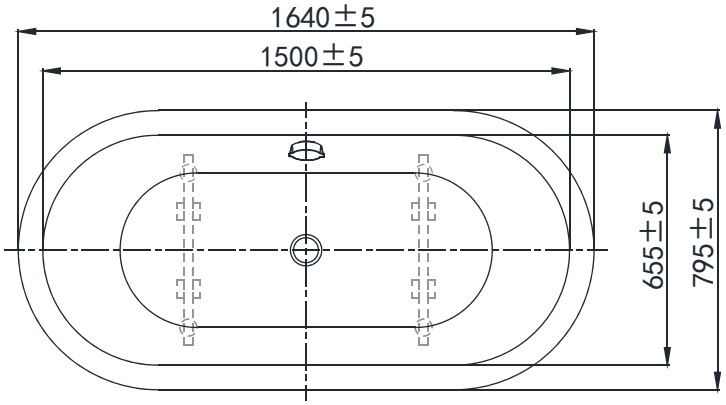

Item No. 品号	NB25601TW-1W
Capacity 容水量	Safety volume： 240L 浴缸安全容水量240升
Available Color 颜色	White 白色
Materials 材质	Acrylic 亚克力
Shipping Package 运输包装	L(长)1680 X W(宽) 840X H(高) 640mm(1set/1CTN 1个/1箱) G.W(毛重)：49 kg

Remarks: ND9102C brass pop-up（L=700mm） and ND9106N brass tube（L=500mm）included。
备 注：包含铜质去水器ND9102C（L=700mm）和铜质去水器连接管ND9106N（L=500mm）。

INNOCI reserves the right to make changes or modifications on any of its products without advance notice.
INNOCI 艺耐公司保留不事先通知便改变或修改的权利